KYOCERA

表面実装型　CX3225CA　〔車載用〕　3.2×2.5mm

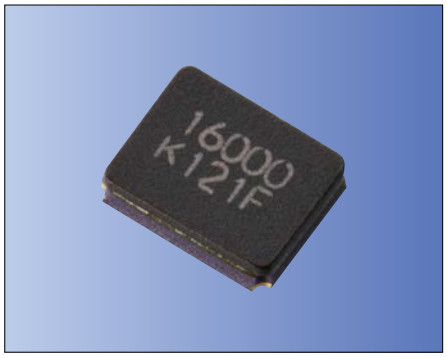

RoHS対応品

■特長

- ●車載対応水晶振動子
- ●小型、薄型　厚さ0.8mm
- ●セラミックパッケージ
- ●リフロー対応
- ●AEC-Q200に準拠

■用途

- ●エンジン制御
- ●高速車載ネットワーク

■品名表示方法

CX3225CA 16000 □□ □ □ □ □□
① ② ③ ④ ⑤ ⑥ ⑦

①型名
②周波数
③負荷容量

D0	8 pF

④周波数許容偏差（常温偏差）

P	±50×10^{-6}

⑤動作温度範囲および⑥周波数温度特性

SV	−40 ～ +125°C	±150×10^{-6}

⑦個別仕様

包装形態（テーピング 3000個/ リール）

■規格

項　目	記　号	標準規格	単　位	備　考
周波数	f_{nom}	12000 ～ 54000	kHz	
オーバートーン次数	OT	Fundamental	—	
負荷容量	CL	8	pF	その他の負荷容量についてはお問い合わせ下さい。
周波数許容偏差	f_{tol}	±50	×10^{-6}	25°C±3°C
直列抵抗	R1	Table 1	ohm	
励振レベル	DL	Table 2	μW	
動作温度範囲	T_{use}	−40 ～ +125	°C	
保存温度範囲	T_{stg}	−40 ～ +150	°C	
周波数温度特性	f_{tem}	±150	×10^{-6}	25°Cの周波数に対しての偏差

上記仕様は、規格例となりますので、その他ご要求規格についてはお問い合わせください。

■Table1 直列抵抗

周波数範囲	直列抵抗
12000≦f_{nom}<13560kHz	200Ω max.
13560≦f_{nom}<16000kHz	120Ω max.
16000≦f_{nom}≦54000kHz	100Ω max.

■ Table2 励振レベル

周波数範囲	励振レベル
12000≦f_{nom}≦54000kHz	10μW（200μW max.）

■形状・寸法

（単位：mm）

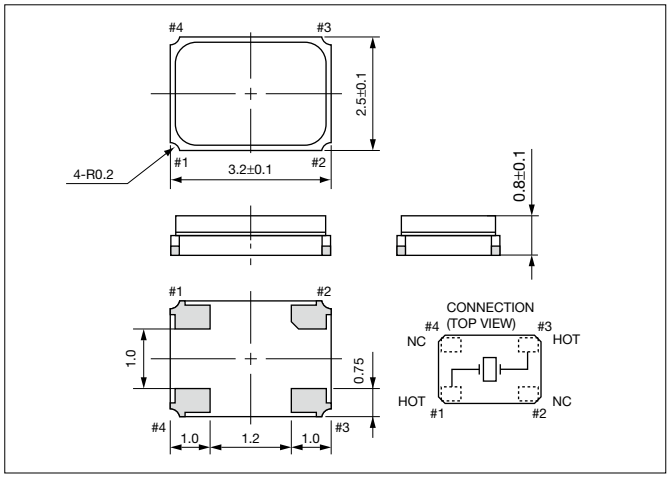

■推奨ランドパターン

（単位：mm）

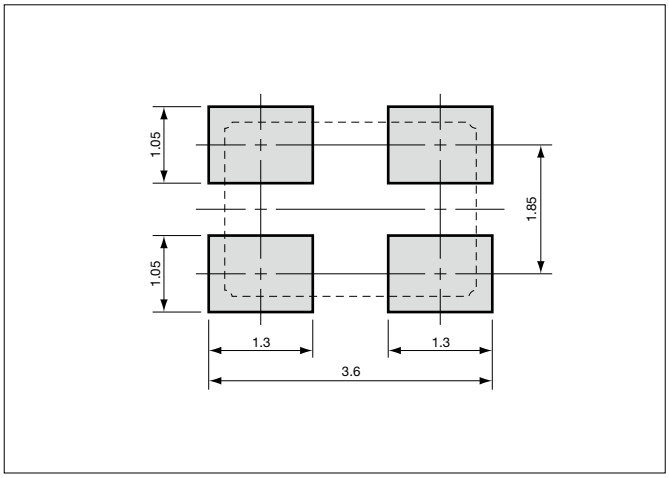

CEO B2B晶振平台-全球最专业的晶振在线采购查询平台http://www.crystal95.com